План колодца К-6 с решеткой

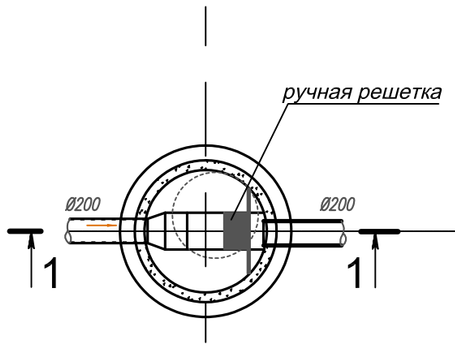

План усреднителя

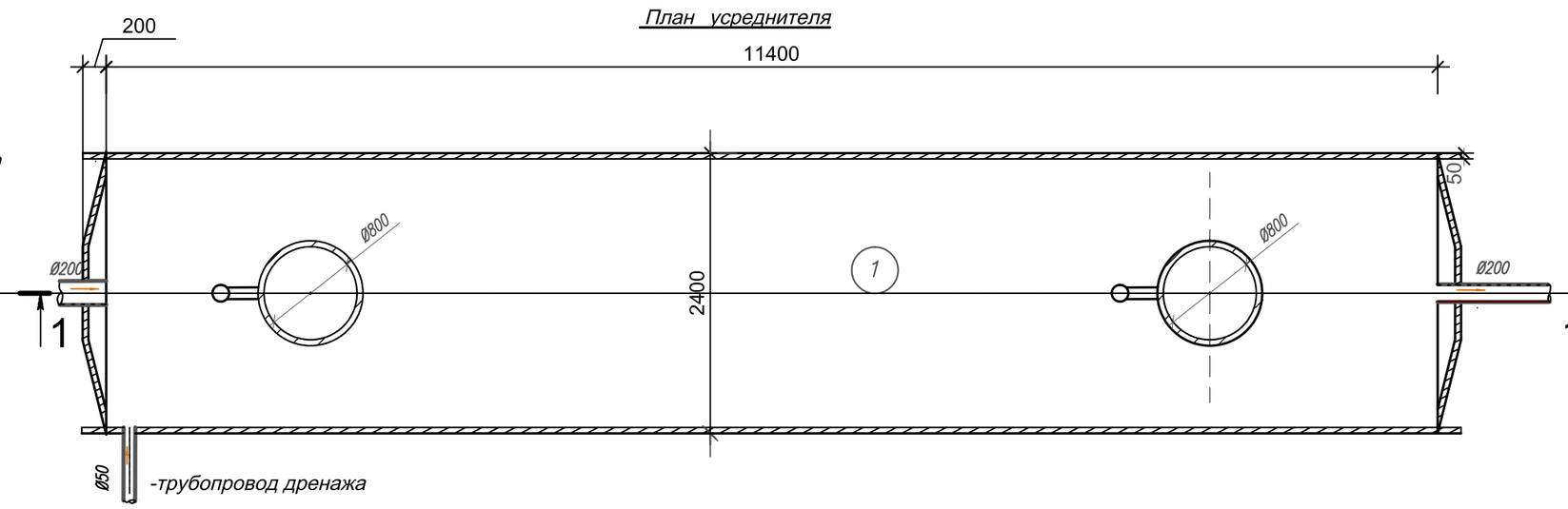

План колодца К-7 (поворотный)

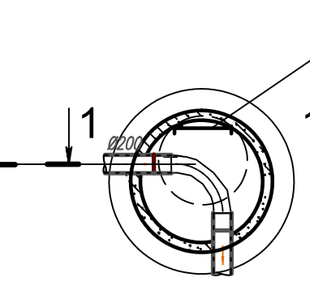

План колодца К-8

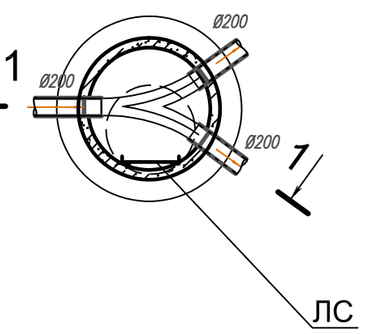

План колодцев К-9, К-9'

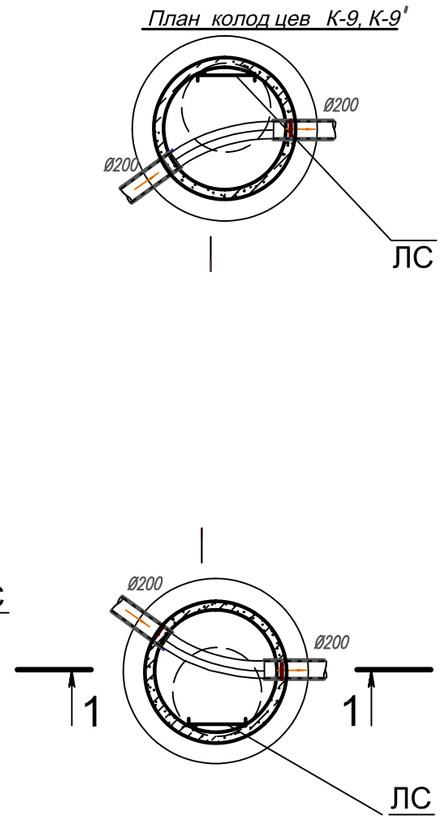

Разрез 1-1
М 1:50

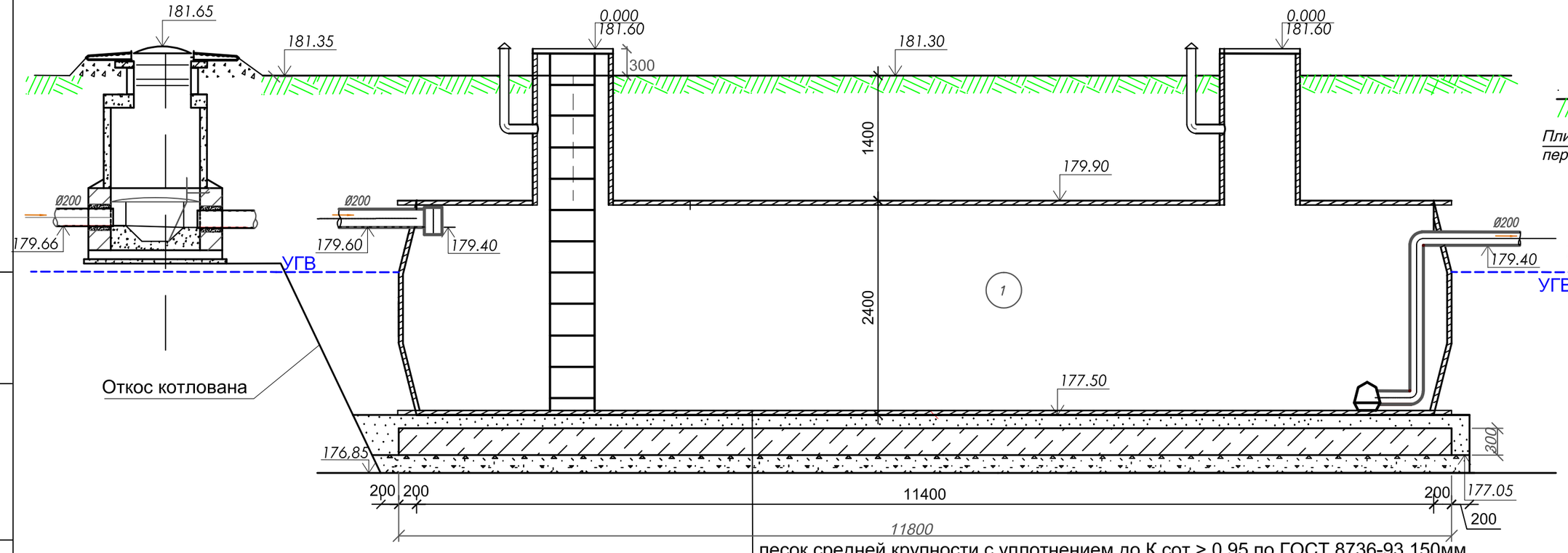

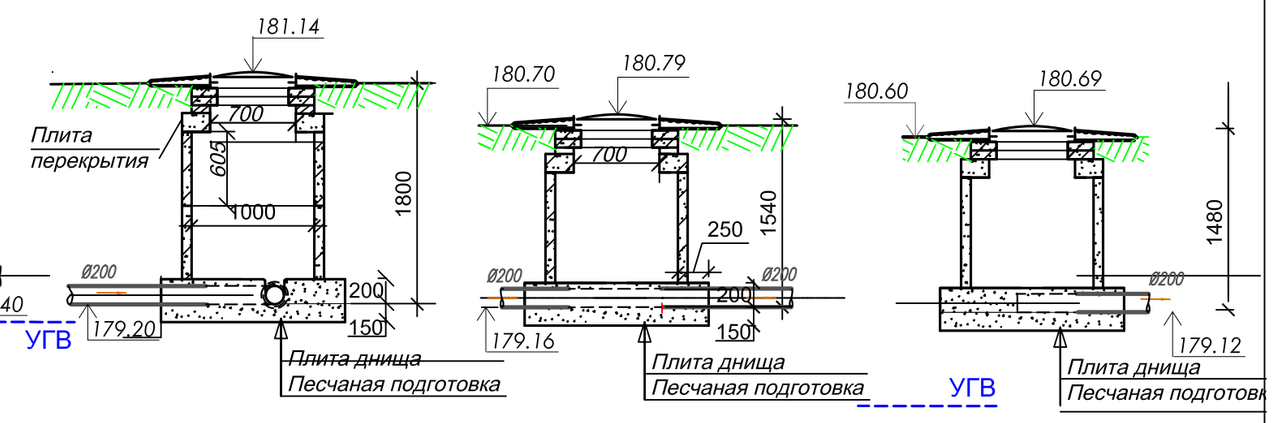

Смотреть совместно с листом АС-2

песок средней крупности с уплотнением до К сот > 0.95 по ГОСТ 8736-93 150мм

ж/б плита монолит 300 мм Сетка из арматуры Ф12AIII шаг 200х200мм Бетон кл. B25 F200 W8.

подготовка из бетона класса B10, марки W6, h=100мм

Обратная засыпка котлована производится песком средней крупности с равномерным уплотнением трамбовками слоями 0.2-0.3 м по периметру резервуара до К сот > 0.95.

Изм.	Кол. уч.	Лист	Nдок.	Подп.	Дата	49-12-АС
						Очистные сооружения д.Хотисино Перемышльского района Калужской области
						Схема движения сточной жидкости по сооружениям — Стадия: РП; Лист: 1; Листов: 4
Разработ		Григорьева				Усреднитель, колодцы. Планы разрезы М1:50
Проверил		Лебедева				ОАО "Проектно-изыскательские работы" г. Калуга
Н.контр.		Баранихина				

Взам. инв. N | Подп. и дата | Инв. N подл.